Fahrwagen für Large Format (Touch-) Displays, bis max. 120 kg geeignet

Ein elektrisch höhenverstellbarer Fahrwagen auf XL Rädern für Large Format (Touch-) Displays größer als 65 ", bis max 120 kg und dem VESA Standard 600-400 mm. Was dieses Produkt so einzigartig macht, ist seine Bildschirmkompatibilität und einfache Installation, innerhalb von nur drei Schritten ist das Produkt installiert und einsatzbereit. Dieser LFD-Fahrwagen hat eine durchgehende und leise Höhenverstellung und eine integrierte Montageeinheit mit den meisten VESA-Standards, so dass er für fast jedes Display geeignet ist. Die integrierte VESA Aufnahmeplatte hat eine weitere Besonderheit, sie kann als Halterung für einen Desktop-PC auf der Rückseite verwendet werden. Bitte beachten Sie: Wenn Ihr Bildschirm größer ist (VESA 600-500 / 600, VESA 800-500 / 600 oder VESA 800x400), verwenden Sie bitte den MD 052B7288 Adapter.

01 TECHNISCHE SPEZIFIKATION

Anzahl der Monitore	1
Monitorgröße	32" - 86"
Maximales Gewicht	120kg / Monitor
VESA minimum	200 x 200mm
VESA maximum	600 x 400mm

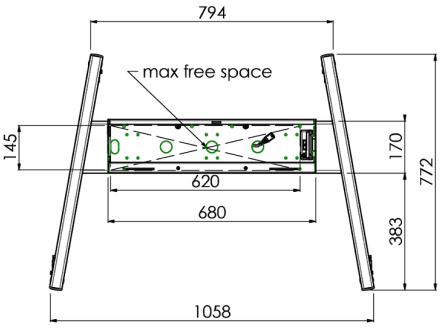

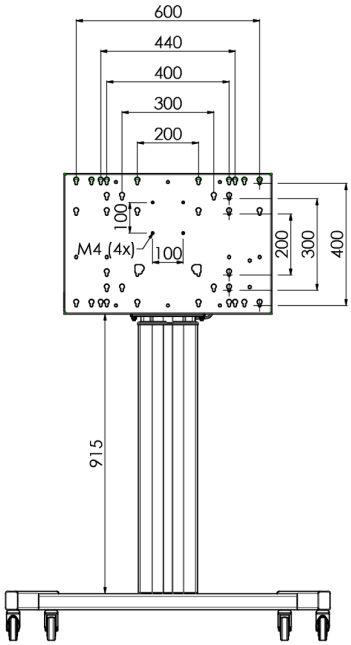

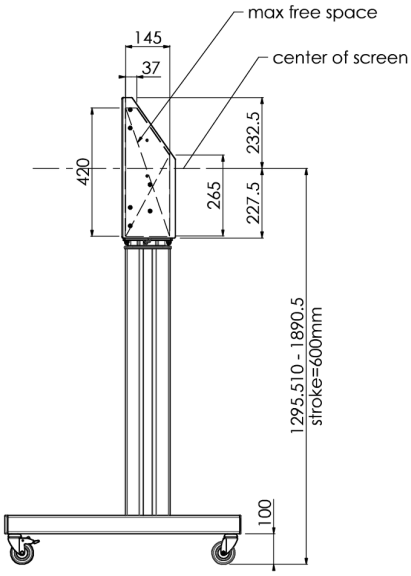

02 ABMESSUNGEN / GEWICHT

Produkt Abmessungen B x H x T	1058 x 1890.5 x 772mm
Gewicht (ohne Verpackung)	52kg

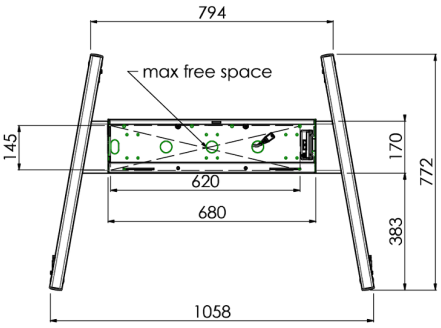

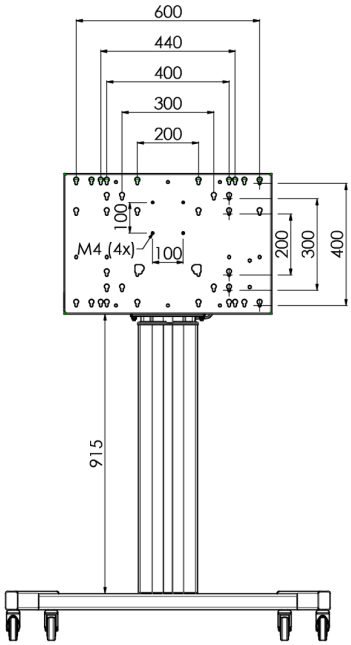

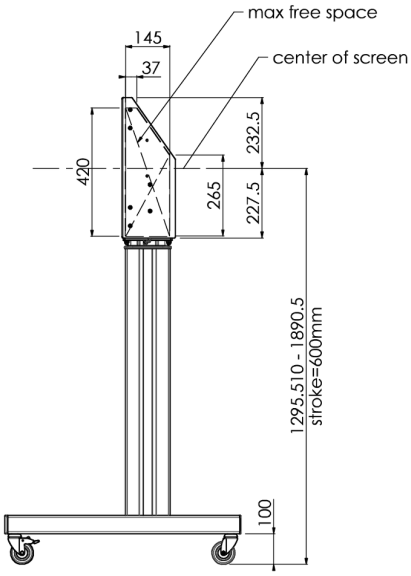

03 VERWANDTE INFORMATIONEN

Verwandte Produkte	MD 063B7240, MD 052B7288

Alle Warenzeichen sind eingetragene Handelsmarken. Irrtum und Anderungen in den Spezifikationen vorbehalten. Alle LCD's erfüllen die ISO-9241-307:2008 Pixelfehlerklasse.

© IIYAMA CORPORATION. ALL RIGHTS RESERVED